ED3538T/R

納入仕様書

ハイテクインター株式会社				管理番号	TEC-00-SP0186-03.2
文書名	ED3538T/R 納入仕様書				
版数	年月日	作成	承認	変更内容	
1	2013/03/16	川辺	寺田	新規作成	
2	2013/10/04	川辺	川辺	問い合わせ番号変更	
3	2015/03/18	川辺	寺田	Line 間電圧を記載	
3.1	2015/09/16	川辺	寺田	製品仕様に注意書き追加	
3.2	2016/08/09	田中	徳永	製品保証期間の変更	

1　製品仕様

製品名		ED3538T	ED3538R
伝送方式		メーカ独自	
伝送速度		最大 100Mbps	
使用周波数帯域		0-30MHz	
最大フレーム長		1536byte (VLAN Tag 含む)	
インタフェース	Ethernet	RJ-45　x1 ポート ・10/100BASE-T ・オートネゴシエーション ・オート MDI/MDIX	RJ-45 x1 ポート ・10/100BASE-TX ・オートネゴシエーション ・オート MDI/MDIX ・IEEE802.3af/at Power over Ethernet PSE(Power Sourcing Equipment)
	Line	・RJ11 または ターミナルブロック ・PoL(Power over Link)	・RJ11 または ターミナルブロック ・PoL(Power over Link)
Line 間電圧		最大 DC98V	
寸法		(W)50 x (H)135 x (D)110 mm (突起部含まず)	
重量		740g	750g
電源	DC ジャック	DC48V	
	ターミナルブロック	DC46～57V	
入力電流		最大 2.5A　@DC48V　　※ピーク電流 3.26A(起動時)	
消費電力	PoL あり	最大 65W	-
	PoL なし	最大 5W	最大 35W(PoE 使用時) 最大 5W(PoE なし)
動作温度		-40～+75℃	
動作湿度		5～95%RH (結露なきこと)	
保存温度		-40～+85℃	
保存湿度		5～95%RH (結露なきこと)	
認定		RoHS ,UL60950-1,IEC60950-1 VCCI ClassA ,FCC Part 15 Class A EN61000-6-4 ,EN55022 ,EN61000-3-2 ,EN61000-3-3, EN61000-6-2 EN61000-6-2 ,EN61000-4-3 ,EN61000-4-4 ,EN61000-4-5 ,EN61000-4-6 , EN61000-4-8 IEC60068-2-6 Fc ,IEC60068-2-27 Ea ,IEC60068-2-32 Ed	
製品保証期間		5 年間	

※約 15 分間 ED3538T が ED3538R を検出できなかった場合、安全の為 PoL 給電を停止します。復旧させるには ED3538T を再起動する必要があります。

2　外観図

＜本体図面＞

ED3538T

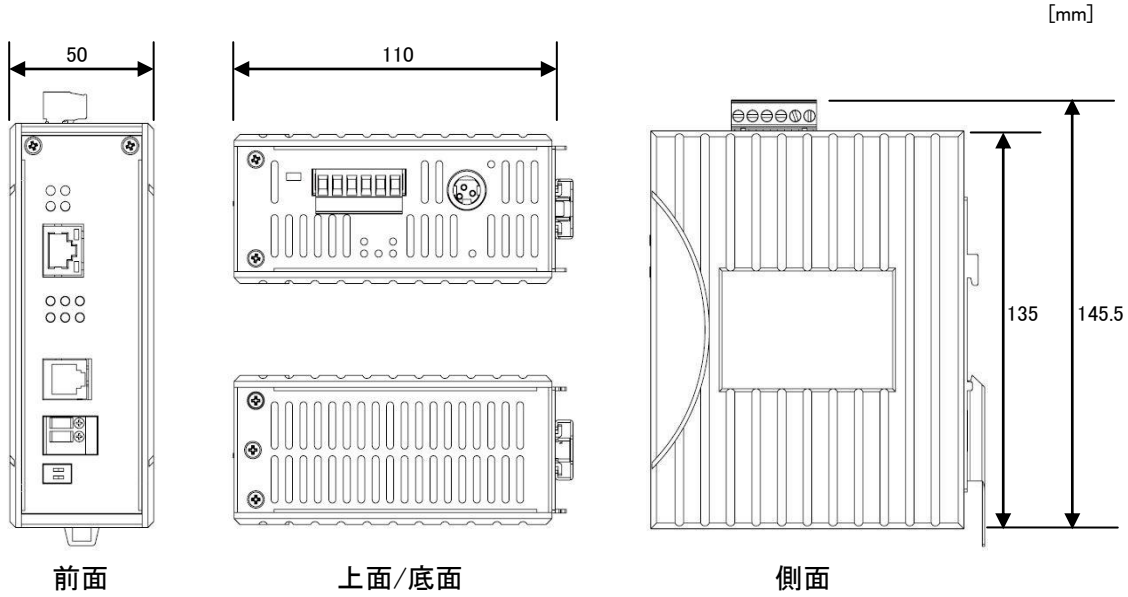

ED3538R

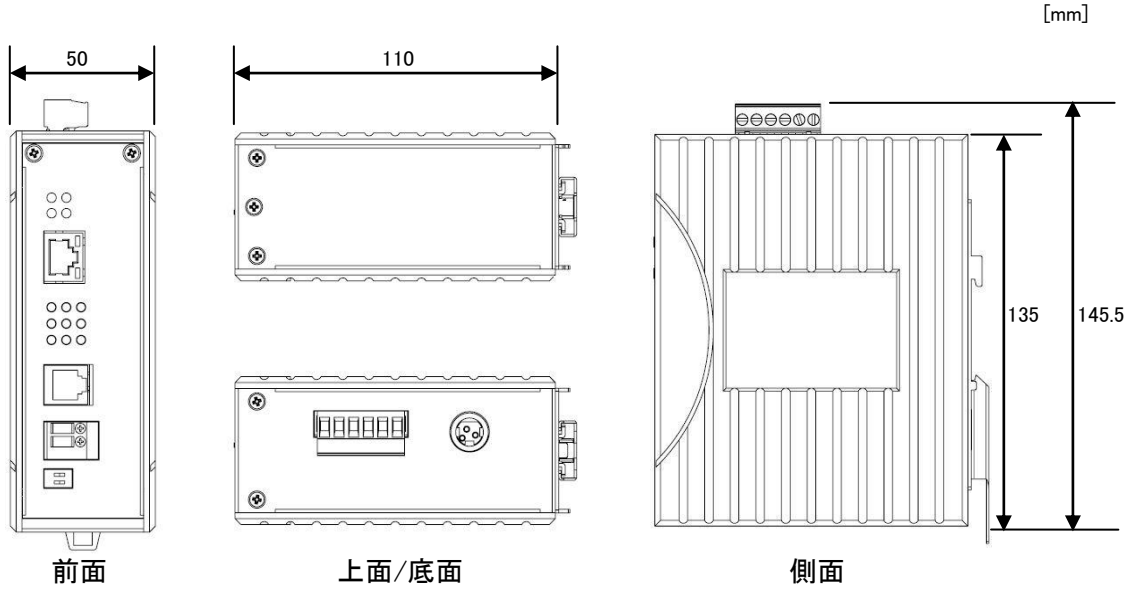

＜写真＞

ED3538T

ED3538R

ED3538R

ED3538R
EtherWAN

Power Input Assigment
Power 1
48 VDC
DC Jack
Power 2
48 VDC
Power Ground
Power 3
48 VDC
Power Ground
Terminal Block
Earth Ground

3　ピン配列

・10/100BaseTX ポート RJ45

Pin#	通常時（データのみ）	PoE 使用時
1	送信データ +	送信データ +
2	送信データ −	送信データ −
3	受信データ +	受信データ +
4	−	DC out +
5	−	DC out +
6	受信データ −	受信データ −
7	−	DC out −
8	−	DC out −

・Line ポート RJ11 & ターミナルブロック

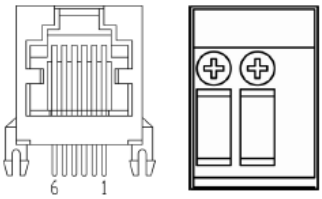

Pin#	PoL OFF	PoL ON
1	−	−
2	−	−
3	Tip	Tip & DC in/out
4	Ring	Ring & DC in/out
5	−	−
6	−	−

4　修理依頼先

＜問い合わせ窓口＞

ハイテクインター株式会社　カスタマサポート

TEL：　0570-060030

MAIL：　support@hytec.co.jp