HYTEC INTER Co.,Ltd.

産業用GbE/PoE対応 イーサネットスイッチ

HES-4000-Hシリーズ

- -40～+85℃の広い動作温度
- ギガビット対応
- RJ-45 x3ポート（PoE対応）
  SFP　x2ポート
  ※HES-4305P-F2-H
- RJ-45 x5ポート（PoE対応）
  ※HES-4305P-H（PoE対応は5ポートのうち4ポート）

産業用　SFP※　10/100/1000 BASE-T　-40～+85℃　RoHS 指令準拠

※HES-4305P-F2-H

概 要

HES-4000-Hシリーズは、-40～+85℃の広い動作温度に対応した産業用イーサネットスイッチです。

HES-4305P-F2-Hは、RJ-45ポート（10/100/1000BASE-T）を3ポート、SFP（1000BASE-SX/LX/BX）を2ポート搭載しています。RJ-45ポートは3ポートすべてIEEE 802.3af準拠のPoEに対応しています。

HES-4305P-Hは、RJ-45ポート（10/100/1000BASE-T）を5ポート搭載しています。
5ポートのうち4ポートはIEEE 802.3af準拠のPoEに対応しています。

特 徴

✔ **動作温度：-40～+85℃**

✔ **インタフェース**

■HES-4305P-F2-H
- ・RJ-45（10/100/1000BASE-T）x3ポート
  全ポートPoEに対応（IEEE 802.3af準拠）
- ・SFP（1000BASE-SX/LX/BX）x2ポート

■HES-4305P-H
- ・RJ-45（10/100/1000BASE-T）x5ポート
  4ポートPoEに対応（IEEE 802.3af準拠）

✔ **DINレール設置対応**（取付金具装着済み）

製品仕様

製品名	HES-4305P-F2-H	HES-4305P-H
商品コード	141-HY-015	141-HY-016
規格	IEEE 802.3 10BASE-T IEEE 802.3u 100BASE-TX IEEE 802.3ab 1000BASE-T IEEE 802.3z 1000BASE-SX/LX(SFP)※1 IEEE 802.3ah 1000BASE-BX(SFP)※1 IEEE 802.3af Power over Ethernet	IEEE 802.3 10BASE-T IEEE 802.3u 100BASE-TX IEEE 802.3ab 1000BASE-T IEEE 802.3af Power over Ethernet
処理能力	14,880pps/10Mbps 148,810pps/100Mbps 1,488,100pps/1000Mbps	
スイッチング容量	10Gbps	
パケットバッファ	128KB	
スイッチング方式	Store and Forward	
MACアドレス登録数	8K	
フローコントロール	IEEE 802.3x(全二重)/バックプレッシャー(半二重)	
最大フレーム長	10Kbyte(VLAN Tag 含む)	
インタフェース	■RJ-45 x3ポート ・10/100/1000BASE-T ・オートネゴシエーション ・オート MDI/MDI-X ・PoE(Power over Ethernet)	■RJ-45 x5ポート ・10/100/1000BASE-T ・オートネゴシエーション ・オート MDI/MDI-X ・PoE(Power over Ethernet)　※ポート1～4のみ
	■SFP x2ポート ・1000BASE-SX/LX/BX	—
PoE給電方式	Alternative A	
寸法	(W)42.5 x(H)119 x(D)97.3mm(突起部含まず)	
重量	424g(本体のみ)	410g(本体のみ)
設置	DINレール、壁掛け	
電源	DC12 ～ 57V(PoE使用の場合:DC48～57V)	
消費電力	■最大消費電力:79.5W ・本体のみ:5.5W ・PoE供給出力:46.5W(3ポート合計) ・電源アラーム最大出力:27.5W	■最大消費電力:93.5W ・本体のみ:4W ・PoE供給出力:62W(4ポート合計) ・電源アラーム最大出力:27.5W
動作温度	-40～+85℃	
動作湿度	5 ～95%RH(結露なきこと)	
保存温度	-40～+85℃	
認定	UL508, EN61010-1, CE, VCCI cassA, FCC part 15, EN61000-6-2, EN61000-6-4 IEC68-2-6/27/32 RoHS, WEEE	
製品保証期間	1年間	
付属品	■DINレールマウント金具(本体装着済み)　■壁取り付け金具　■取扱説明書	

※1:SFPのホットスワップは不可となります。

製品外観図

前面

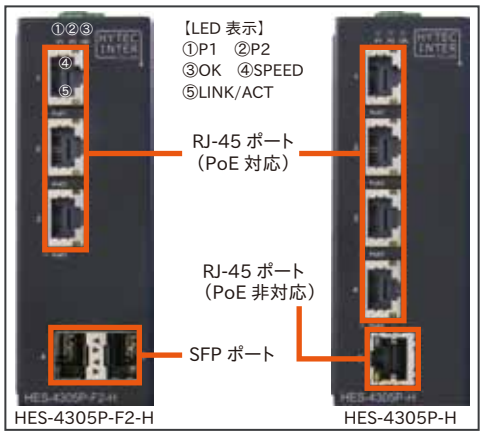

上面 / 背面

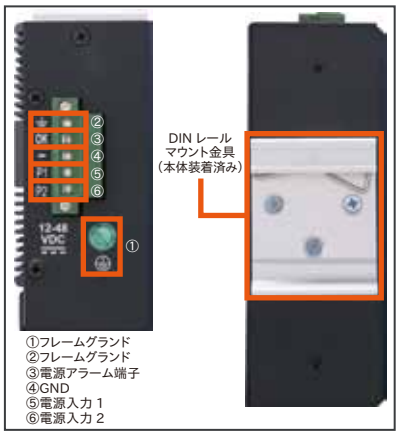

オプション製品

■SFP モジュール(下記以外の仕様の SFP モジュールをお求めの際は、別途お問い合わせください)

製品名	商品コード	距離	コネクタ	芯数	モード	波長
F413S27431-15	162-LV-007	20km	LC	2	シングル	1310nm
F433S21415-16	162-LV-004	20km	SC	1(WDM)	シングル	1550/1310nm
F433I21431-16	162-LV-003	20km	SC	1(WDM)	シングル	1310/1550nm

オプション製品

■電源

製品名	産業用AC/DCコンバータ 200W 48V出力
商品コード	166-HY-003
寸法	(W)83.8 x(H)51 x(D)252mm(突起部含まず)
重量	830g(本体のみ)

【電源オプション】

製品名	商品コード
200W用 DINレール	154-HS-003

評価用貸出機をご用意しております。お気軽にご用命ください。
※お貸出機器をご用意できない機器もございます。詳細は弊社担当営業にご確認ください。

安全に関するご注意　正しく安全にお使いいただくために、ご使用の前に必ず取扱説明書をお読みください。

- 本カタログに記載の通信距離・通信速度については、お客様環境下での距離・速度を保証するものではありません。
- 当製品の使用によって発生した損害およびその回復に要した費用に対し、当社は一切の責任を負いません。
- このカタログに記載の内容は予告なく変更されることがあります。

サポートサービスのご案内

先出しセンドバックサービス(年間契約・有償)

先出しセンドバックサービスは、ご購入頂いた機器に故障の可能性がある場合、弊社カスタマーサポートへご連絡頂き、障害切り分け後に機器の故障と断定した時点で、代替機器をご指定の場所へお届けするサービスです。

交換作業はお客様にて実施していただき、交換後に故障した機器を修理依頼書と共に弊社カスタマーサポートへご返却いただきます。

障害受付時間:平日9:00～17:00
代替機発送日(目安):1～2営業日
0570-060030(カスタマーサポート)

HYTEC INTER Co.,Ltd.
ハイテクインター株式会社
〒151-0053　東京都渋谷区代々木3-28-6 いちご西参道ビル3F
http://www.hytec.co.jp

価格・納期・仕様のお問い合わせ先
TEL:03-5334-5260(営業)
FAX:03-5334-3688　E-mail:info@hytec.co.jp

機器に関する技術的なご質問・機器障害時のお問い合わせ先
0570-060030(カスタマーサポート)
E-mail:support@hytec.co.jp

#20160122